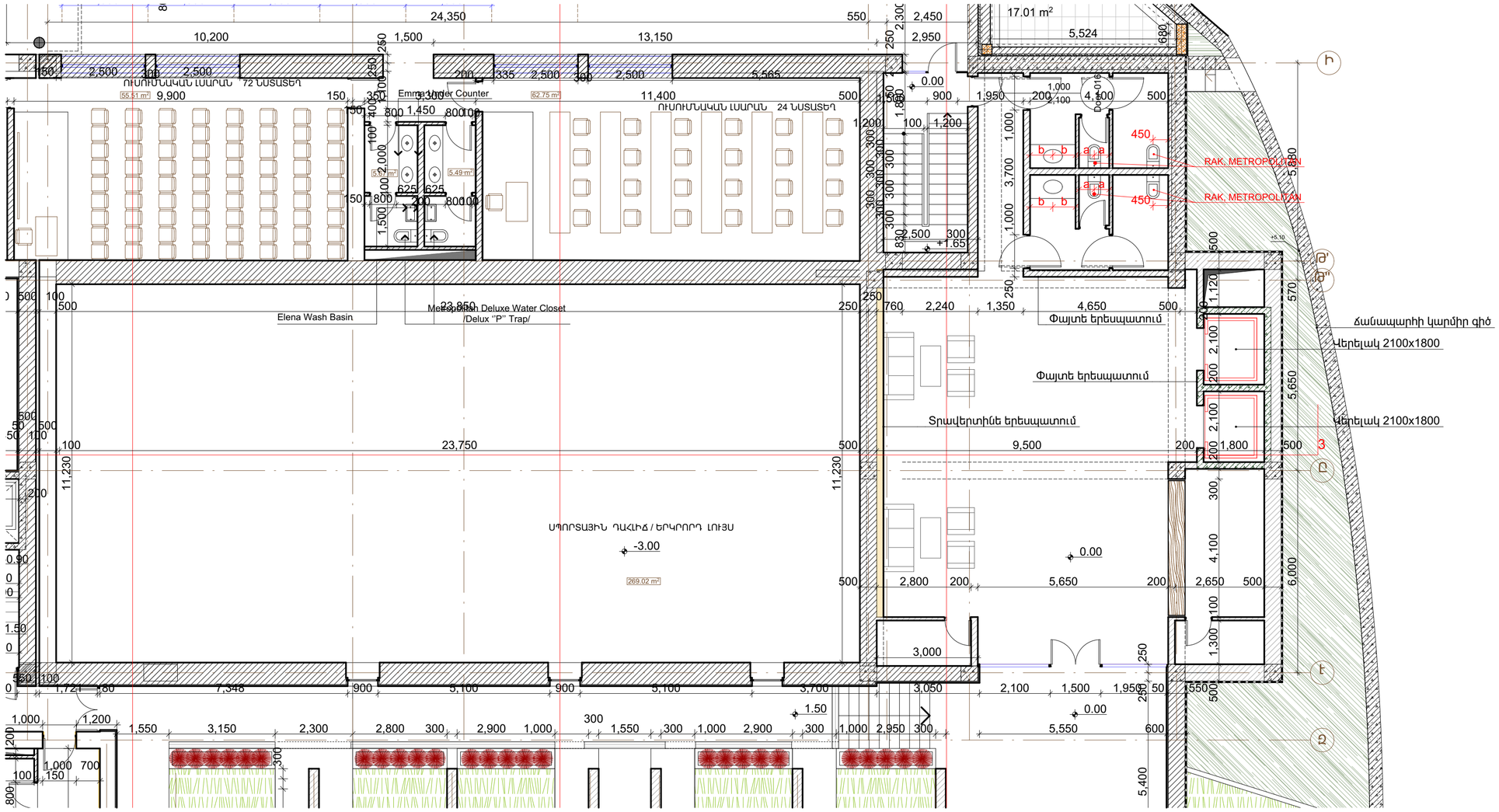

ZAART LLC

Tel.
eMail: zaartarch@gmail.com

ԾԱՆՈԹՈՒԹՅՈՒՆ

ՊԱՏՎԻՐԱՏՈՒ

ՀՀ ՖԻՆԱՆՍՆԵՐԻ ՆԱԽԱՐԱՐՈՒԹՅՈՒՆ

ՆԱԽԱԳԾԻ ԱՆՎԱՆՈՒՄԸ

ՀՀ ՖԻՆԱՆՍՆԵՐԻ ՆԱԽԱՐԱՐՈՒԹՅԱՆ ԴԻԼԻՋԱՆԻ ՈՒՍՈՒՄՆԱԿԱՆ ԿԵՆՏՐՈՆԻ ՎԵՐԱԿԱՆԳՈՒՅՑԱՆ ՆԱԽԱԳԻԾ

ԼՐԱՑՈՒՑԻՉ ՆԱԽԱԳԻԾ

ՄԻՋԱԶԳԱՅԻՆ ԳԻՏԱԺՈՂՈՎՆԵՐԻ ՄԵԾ ԴԱՀԼԻՃ

ԱԼԲՈՄ 11	ԳԻՐՔ 4	ԳԼՈՒԽ 1

ԳԾԱԳՐԻ ԱՆՎԱՆՈՒՄԸ

ՀԱՏԱԿԱԳԻԾ ±0.00 ՆԻՇԻ ՎՐԱ

ԳԾԱԳՐԻ ՀԱՄԱՐԸ	1
ՄԱՍՇՏԱԲ	1:100

ՆԳԾ

Ա. ԶՈՒՐԱԲՅԱՆ

ՀԵՂԻՆԱԿՆԵՐ

Ա.ԶՈՒՐԱԲՅԱՆ

Հ. ԴԱՐԻԲՅԱՆ

ՆԱԽԱԳԾԵՑԻՆ

Հ. ԴԱՐԻԲՅԱՆ

ԱՄՍԱԹԻՎ

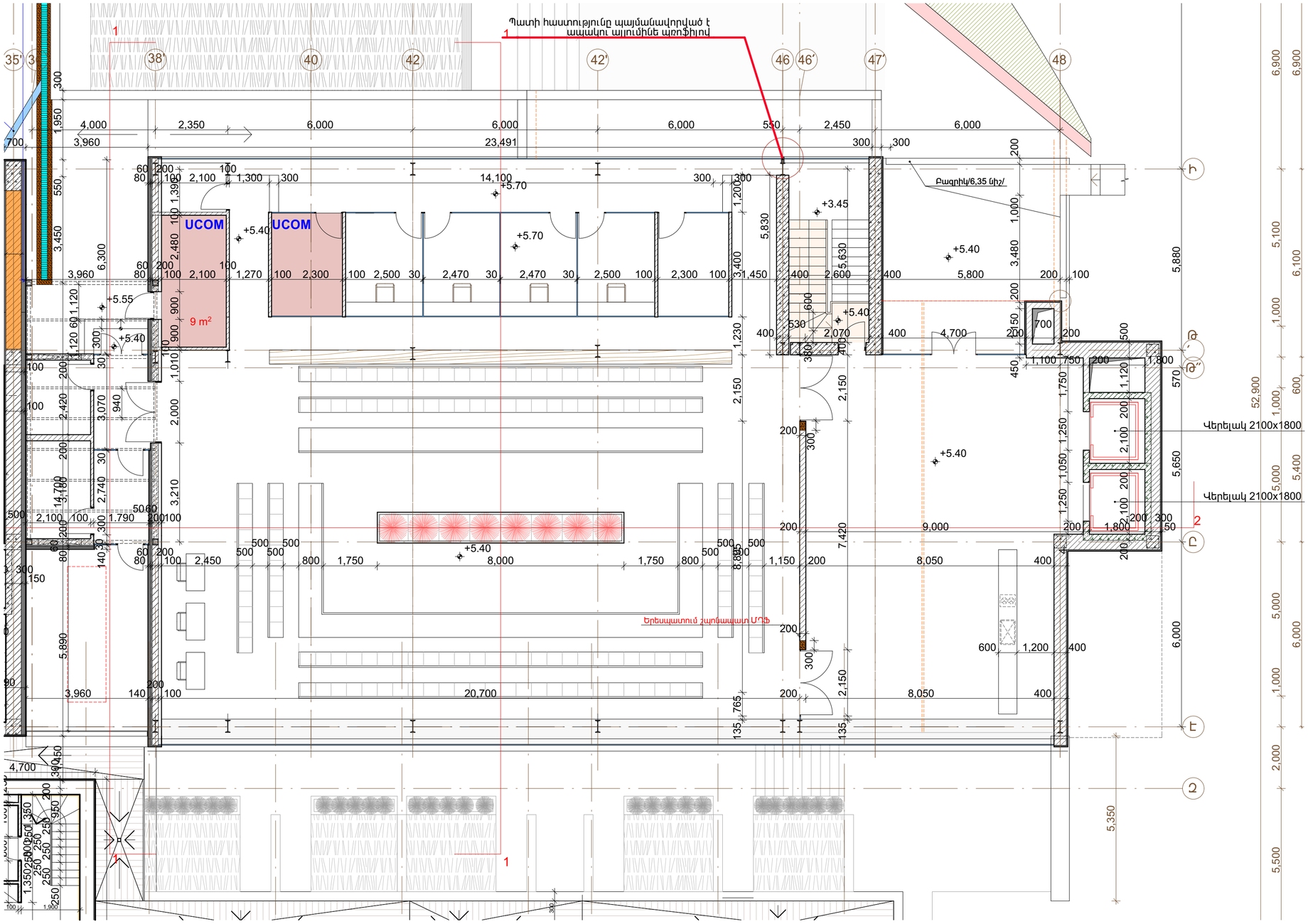

ZAART LLC

Tel.

eMail: zaartarch@gmail.com

ԾԱՆՈԹՈՒԹՅՈՒՆ

ՏԵՍ ՄԱՆՐԱՄԱՍՆ ՀԱՏԱԿԱԳԻԾ +5.40 ՆԻՇԻ ՎՐԱ

ՊԱՏՎԻՐԱՏՈՒ

ՀՀ ՖԻՆԱՆՍՆԵՐԻ ՆԱԽԱՐԱՐՈՒԹՅՈՒՆ

ՆԱԽԱԳԾԻ ԱՆՎԱՆՈՒՄԸ

ՀՀ ՖԻՆԱՆՍՆԵՐԻ ՆԱԽԱՐԱՐՈՒԹՅԱՆ ԴԻԼԻՋԱՆԻ ՌԻՍՈՒՄՆԱԿԱՆ ԿԵՆՏՐՈՆԻ ՎԵՐԱԿԱՌՈՒՑՄԱՆ ՆԱԽԱԳԻԾ

ԼՐԱՑՈՒՑԻՉ ՆԱԽԱԳԻԾ

ՄԻՋԱԶԳԱՅԻՆ ԳԻՏԱԺՈՂՈՎՆԵՐԻ ՄԵԾ ԴԱՀԼԻՃ

ԱԼԲՈՄ 11	ԳԻՐՔ 4	ԳԼՈՒԽ 1

ԳԾԱԳՐԻ ԱՆՎԱՆՈՒՄԸ

ՀԱՏԱԿԱԳԻԾ +5.40 ՆԻՇԻ ՎՐԱ

ԳԾԱԳՐԻ ՀԱՄԱՐԸ	2
ՄԱՍՇՏԱԲ	1:100

ՆԳՁ

Ա. ԶՈՒՐԱԲՅԱՆ

ՀԵՂԻՆԱԿՆԵՐ

Ա.ԶՈՒՐԱԲՅԱՆ

Հ. ՂԱՐԻԲՅԱՆ

ՆԱԽԱԳԾԵՑԻՆ

Հ. ՂԱՐԻԲՅԱՆ

ԱՄՍԱԹԻՎ

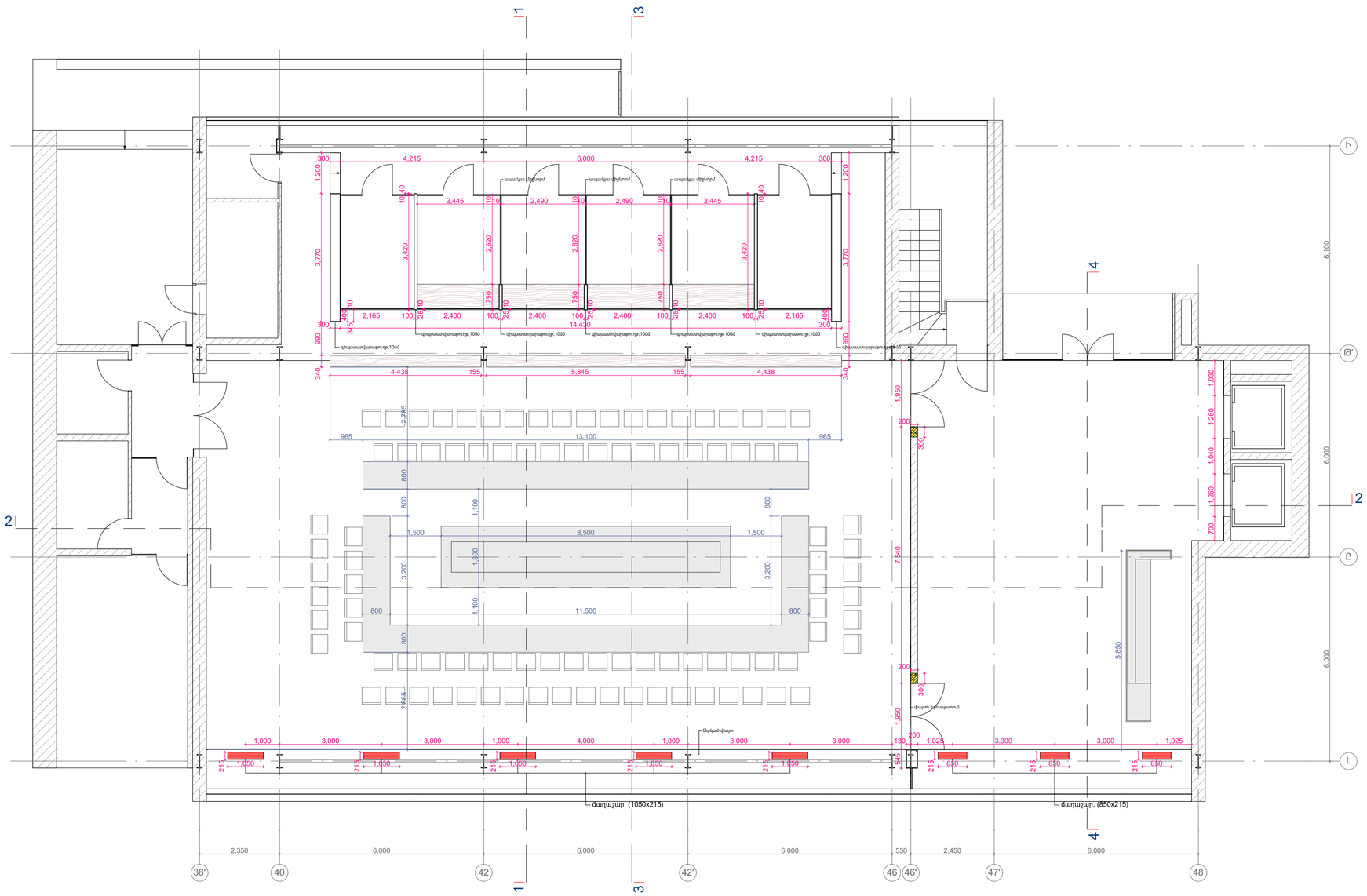

ZAART LLC

Tel.
eMail: zaartarch@gmail.com

ԾԱՆՈԹՈՒԹՅՈՒՆ

ՊԱՏՎԻՐԱՏՈՒ

ՀՀ ՖԻՆԱՆՍՆԵՐԻ ՆԱԽԱՐԱՐՈՒԹՅՈՒՆ

ՆԱԽԱԳԾԻ ԱՆՎԱՆՈՒՄԸ

ՀՀ ՖԻՆԱՆՍՆԵՐԻ ՆԱԽԱՐԱՐՈՒԹՅԱՆ ԴԻԼԻՋԱՆԻ ՈՒՍՈՒՄՆԱԿԱՆ ԿԵՆՏՐՈՆԻ ՎԵՐԱԿԱՌՈՒՑՄԱՆ ՆԱԽԱԳԻԾ

ԼՐԱՑՈՒՑԻՉ ՆԱԽԱԳԻԾ

ՄԻՋԱԶԳԱՅԻՆ ԳԻՏԱԺՈՂՈՎՆԵՐԻ ՄԵԾ ԴԱՀԼԻՃ

ԱԼԲՈՄ 11	ԳԻՐՔ 4	ԳԼՈՒԽ 1

ԳԾԱԳՐԻ ԱՆՎԱՆՈՒՄԸ

ՄԱՆՐԱՄԱՍՆ ՀԱՏԱԿԱԳԻԾ
+5.40 ՆԻՇԻ ՎՐԱ

ԳԾԱԳՐԻ ՀԱՄԱՐԸ	3
ՄԱՍՇՏԱԲ	1:100

ՆԳԾ

Ա. ԶՈՒՐԱԲՅԱՆ

ՀԵՂԻՆԱԿՆԵՐ

Ա.ԶՈՒՐԱԲՅԱՆ

Հ. ՂԱՐԻԲՅԱՆ

ՆԱԽԱԳԾԵՑԻՆ

Հ. ՂԱՐԻԲՅԱՆ

ԱՍՍԱԹԻՎ

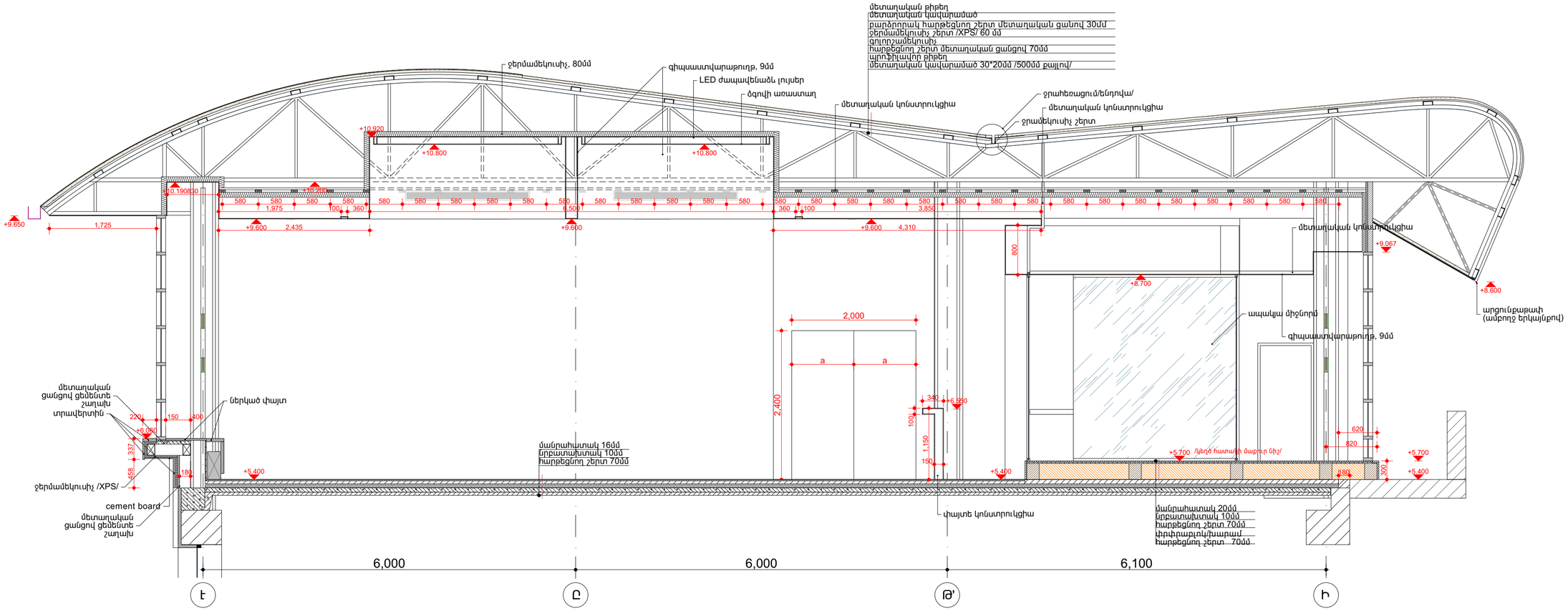

ZAART LLC

Tel.
eMail: zaartarch@gmail.com

ՇԱՆՈԹՈՒԹՅՈՒՆ

ՊԱՏՎԻՐԱՏՈՒ

ՀՀ ՖԻՆԱՆՍՆԵՐԻ ՆԱԽԱՐԱՐՈՒԹՅՈՒՆ

ՆԱԽԱԳԾԻ ԱՆՎԱՆՈՒՄԸ

ՀՀ ՖԻՆԱՆՍՆԵՐԻ ՆԱԽԱՐԱՐՈՒԹՅԱՆ ԳՈՒԼԻՍԱՆԻ ՈՒՍՈՒՄՆԱԿԱՆ ԿԵՆՏՐՈՆԻ ՎԵՐԱԿԱՆԳՈՒՅՑՄԱՆ ՆԱԽԱԳԻԾ

ԼՐԱՑՈՒՑԻՉ ՆԱԽԱԳԻԾ

ՄԻՋՁԱԶԳԱՅԻՆ ԳԻՏԱԺՈՂՈՎՆԵՐԻ ՄԵԾ ԴԱՀԼԻՃ

ԱԼԲՈՄ 11	ԳԻՐՔ 4	ԳԼՈՒԽ 1

ԳԾԱԳՐԻ ԱՆՎԱՆՈՒՄԸ

ԿՏՐՎԱԾՔ 1-1

ԳԾԱԳՐԻ ՀԱՄԱՐԸ	4
ՄԱՍՇՏԱԲ	1:50
ՆԳՁ	
Ա. ԶՈՒՐԱԲՅԱՆ	
ՀԵՂԻՆԱԿՆԵՐ	
Ա.ԶՈՒՐԱԲՅԱՆ	
Հ. ՂԱՐԻԲՅԱՆ	
ՆԱԽԱԳԾԵՑԻՆ	
Հ. ՂԱՐԻԲՅԱՆ	
ԱՄՍԱԹԻՎ	

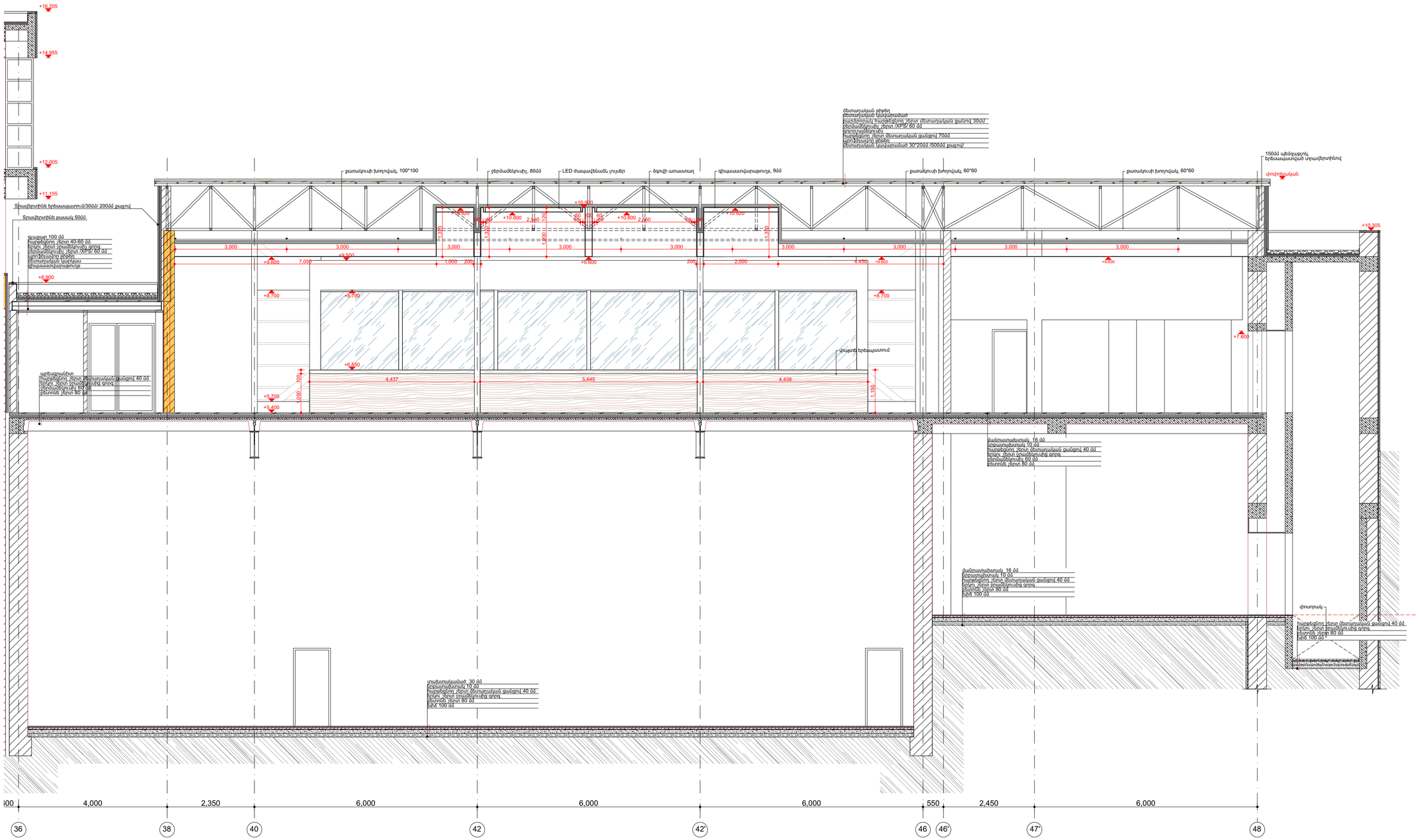

ZAART LLC

Tel.
eMail: zaartarch@gmail.com

ՇԱՆՈԹՈՒԹՅՈՒՆ

ՊԱՏՎԻՐԱՏՈՒ

ՀՀ ՖԻՆԱՆՍՆԵՐԻ ՆԱԽԱՐԱՐՈՒԹՅՈՒՆ

ՆԱԽԱԳԾԻ ԱՆՎԱՆՈՒՄԸ

ՀՀ ՖԻՆԱՆՍՆԵՐԻ ՆԱԽԱՐԱՐՈՒԹՅԱՆ ԴԻԼԻՋԱՆԻ ՌԻՍՈՒՄՆԱԿԱՆ ԿԵՆՏՐՈՆԻ ՎԵՐԱԿԱՌՈՒՑՄԱՆ ՆԱԽԱԳԻԾ

ԼՐԱՑՈՒՑԻՉ ՆԱԽԱԳԻԾ

ՄԻՋՆԱԶԳԱՅԻՆ ԳԻՏԱԺՈՂՈՎՆԵՐԻ ՄԵԾ ՈՂՋԻՆ

ԱԼԲՈՄ 11	ԳԻՐՔ 4	ԳԼՈՒԽ 1

ԳԾԱԳՐԻ ԱՆՎԱՆՈՒՄԸ

ԿՏՐՎԱԾՔ 2-2

ԳԾԱԳՐԻ ՀԱՄԱՐԸ	5
ՄԱՍՇՏԱԲ	1:75

ՆԳՁ

Ա. ԶՈՒՐԱԲՅԱՆ

ՀԵՂԻՆԱԿՆԵՐ

Ա.ԶՈՒՐԱԲՅԱՆ

Հ. ՂԱՐԻԲՅԱՆ

ՆԱԽԱԳԾԵՑԻՆ

Հ. ՂԱՐԻԲՅԱՆ

ԱՄՍԱԹԻՎ

ՀԱՏԱԿԱԳԻԾ

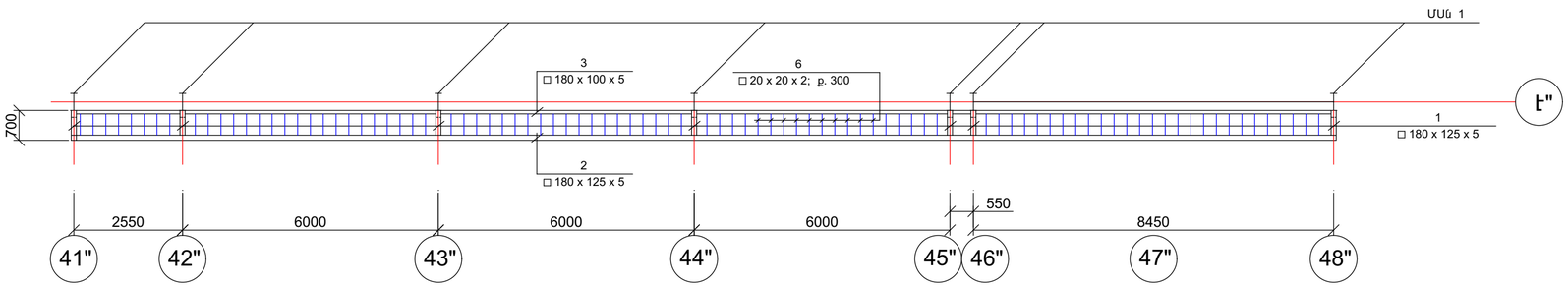

ՀԵՆԱՐԱՆԱՅԻՆ ՀԱՆԳՈՒՅՑ

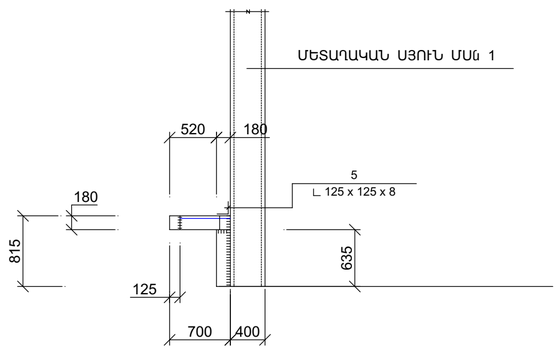

ՄԵՏԱՂԱԿԱՆ ԷԼԵՄԵՆՏՆԵՐԻ ՄԱՍՆԱԳԻՐ

ԴԻՐՔ 1	ՄԵՏ. ԽՈՂՈՎԱԿ 180 x 125 x 5	L = 700մմ	n = 7 հատ	L x n = 4,9գծմ	G = 110,0 կգ
ԴԻՐՔ 2	ՄԵՏ. ԽՈՂՈՎԱԿ 180 x 125 x 5			L x n = 30,0գծմ	G = 669,0 կգ
ԴԻՐՔ 3	ՄԵՏ. ԽՈՂՈՎԱԿ 180 x 100 x 5			L x n = 30,0գծմ	G = 600,0 կգ
ԴԻՐՔ 4	ԱՆԿՅՈՒՆԱԿ 125 x 125 x 8	L = 130մմ	n = 7 հատ	L x n = 1,0գծմ	G = 16,0 կգ
ԴԻՐՔ 5	ՄԵՏ. ԽՈՂՈՎԱԿ 20 x 20 x 2	L = 475մմ	n = 97 հատ	L x n = 47,գծմ	G = 60,0 կգ
				ԸՆԴԱՄԵՆԸ՝	1455,0 կգ

ԾԱՆՈԹՈՒԹՅՈՒՆ

1. ԵՌԱԿՑՄԱՆ ԱՇԽԱՏԱՆՔՆԵՐԸ ԻՐԱԿԱՆԱՑՆԵԼՈՒՑ ՀԵՏՈ ԲՈԼՈՐ ԿԱՐԵՐԸ ՄԱՔՐԵԼ ԽԱՐԱՄԻՑ: ՄԵՏԱՂԱԿԱՆ ԷԼԵՄԵՆՏՆԵՐԻ ՄԱԿԵՐԵՍՆԵՐԸ ՄԱՔՐԵԼ ԿԵՂՏԻՑ ԵՎ ՅՈՒՂԱԶՐԿԵԼ, ՈՐԻՑ ՀԵՏՈ ՄԱԿԵՐԵՍՆԵՐԸ ՊԱՏԵԼ ՀԱԿԱԿՈՌՈԶԻՈՆ ԵՎ ՀԱԿԱ-ՀՐԴԵՀԱՅԻՆ ՆՅՈՒԹԵՐՈՎ:

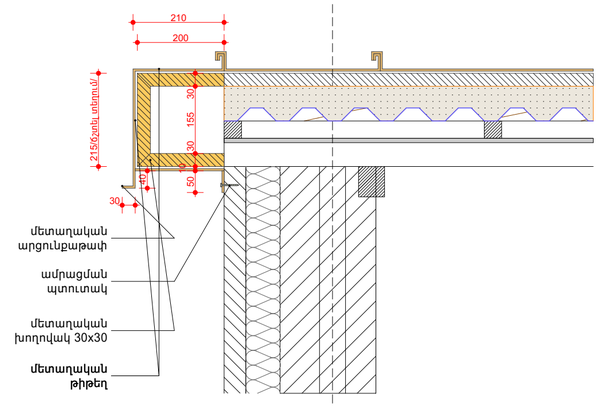

38

ՏԱՆԻՔԻ ԿՈՂԱՅԻՆ ՀԱՆԳՈՒՅՑ

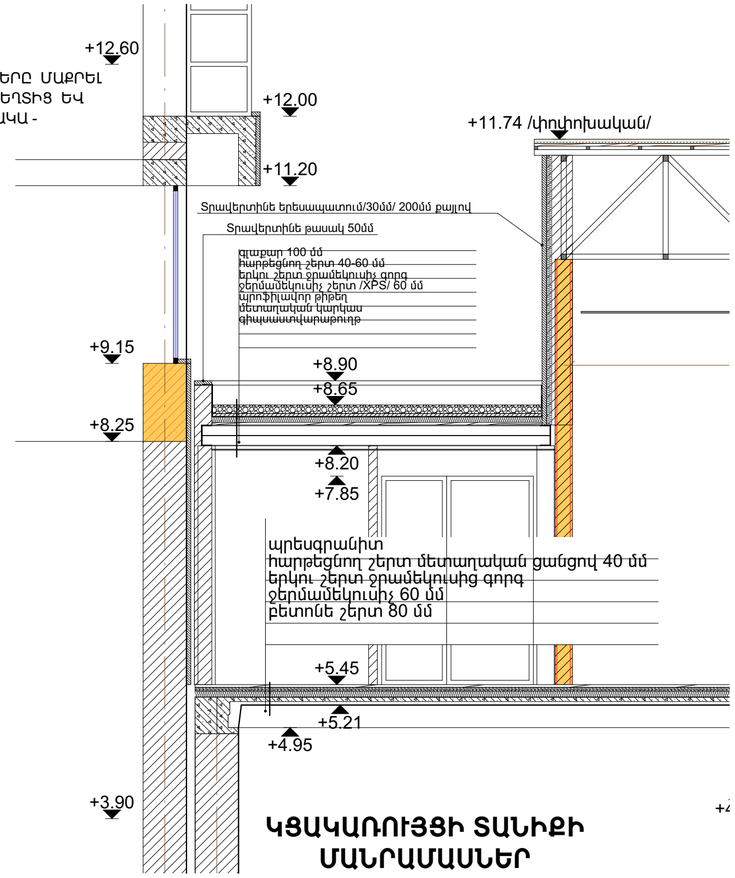

ԿՑԱԿԱՌՈՒՅՑԻ ՏԱՆԻՔԻ ՄԱՆՐԱՄԱՍՆԵՐ

ZAART LLC

Tel.
eMail: zaartarch@gmail.com

ԾԱՆՈԹՈՒԹՅՈՒՆ

ՊԱՏՎԻՐԱՏՈՒ

ՀՀ ՖԻՆԱՆՍՆԵՐԻ ՆԱԽԱՐԱՐՈՒԹՅՈՒՆ

ՆԱԽԱԳԾԻ ԱՆՎԱՆՈՒՄԸ

ՀՀ ՖԻՆԱՆՍՆԵՐԻ ՆԱԽԱՐԱՐՈՒԹՅԱՆ ԴԻԼԻՋԱՆԻ ՈՒՍՈՒՄՆԱԿԱՆ ԿԵՆՏՐՈՆԻ ՎԵՐԱԿԱՌՈՒՑՄԱՆ ՆԱԽԱԳԻԾ

ԼՐԱՑՈՒՑԻՉ ՆԱԽԱԳԻԾ

ՄԻՋԱԶԳԱՅԻՆ ԳԻՏԱԺՈՂՈՎՆԵՐԻ ՄԵԾ ԴԱՀԼԻՃ

ԱԼԲՈՄ 11	ԳԻՐՔ 4	ԳԼՈՒԽ 1

ԳԾԱԳՐԻ ԱՆՎԱՆՈՒՄԸ

Գիտաժողովների մեծ դահլիճի լրացուցիչ մետաղական հենարան "Է" առանցքով և տանիքի կողային հանգույց

ԳԾԱԳՐԻ ՀԱՄԱՐԸ	6
ՄԱՍՇՏԱԲ	1:50, 1:10, 1:1
ՆԳԾ	
Ա. ԶՈՒՐԱԲՅԱՆ	
ՀԵՂԻՆԱԿՆԵՐ	
Ա.ԶՈՒՐԱԲՅԱՆ	
Հ. ՂԱՐԻԲՅԱՆ	
ՆԱԽԱԳԾԵՑԻՆ	
Հ. ՂԱՐԻԲՅԱՆ	
ԱՄՍԱԹԻՎ	

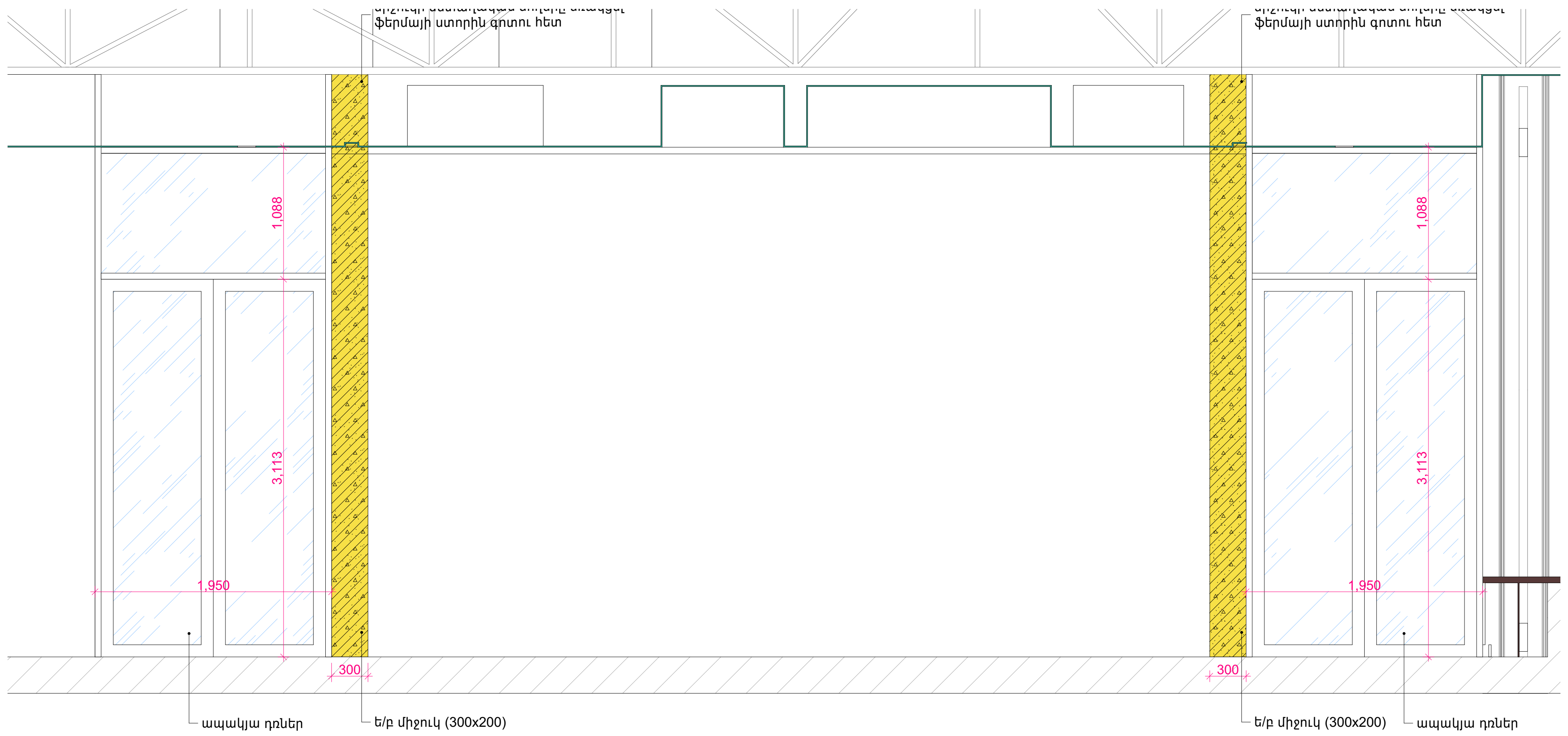

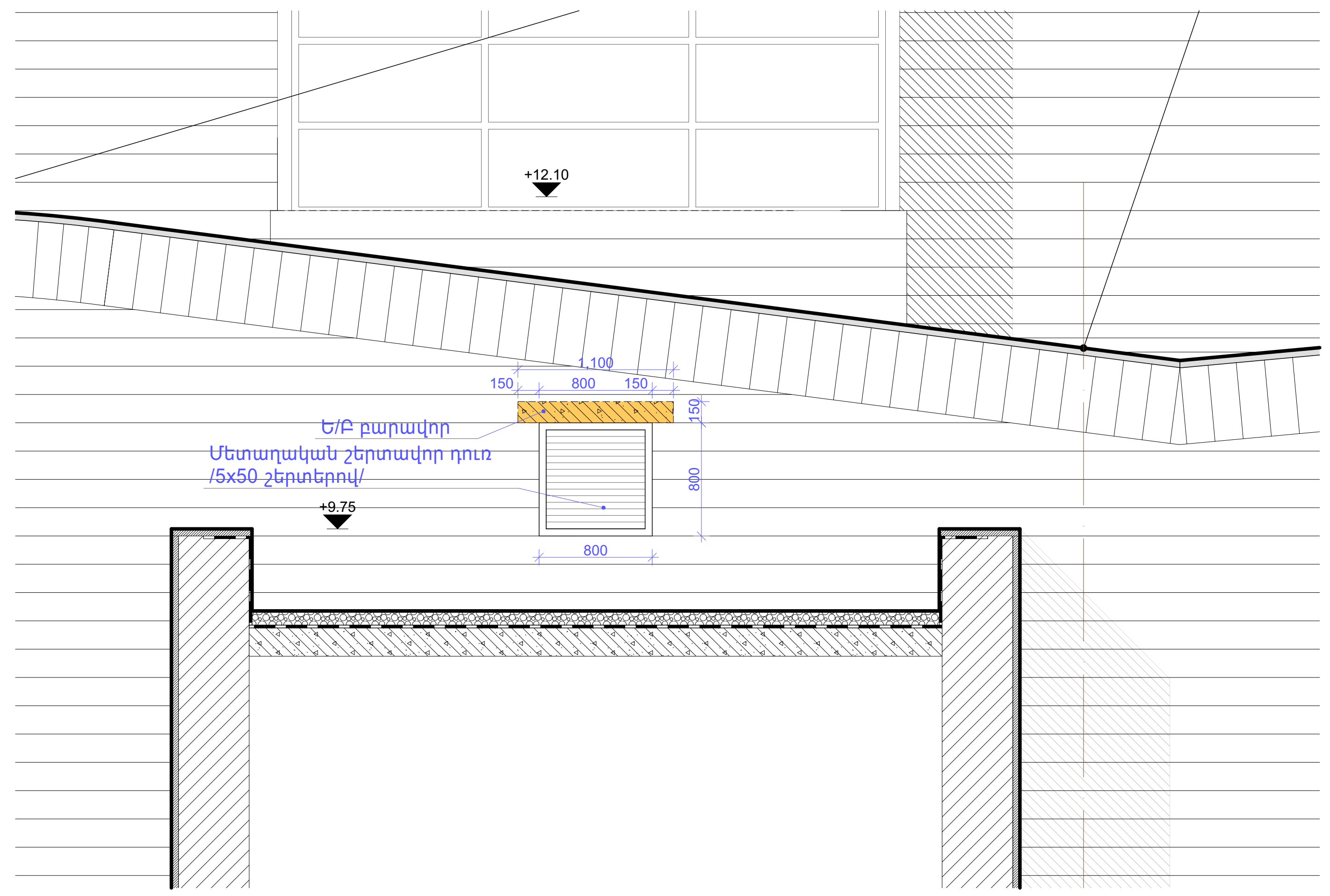

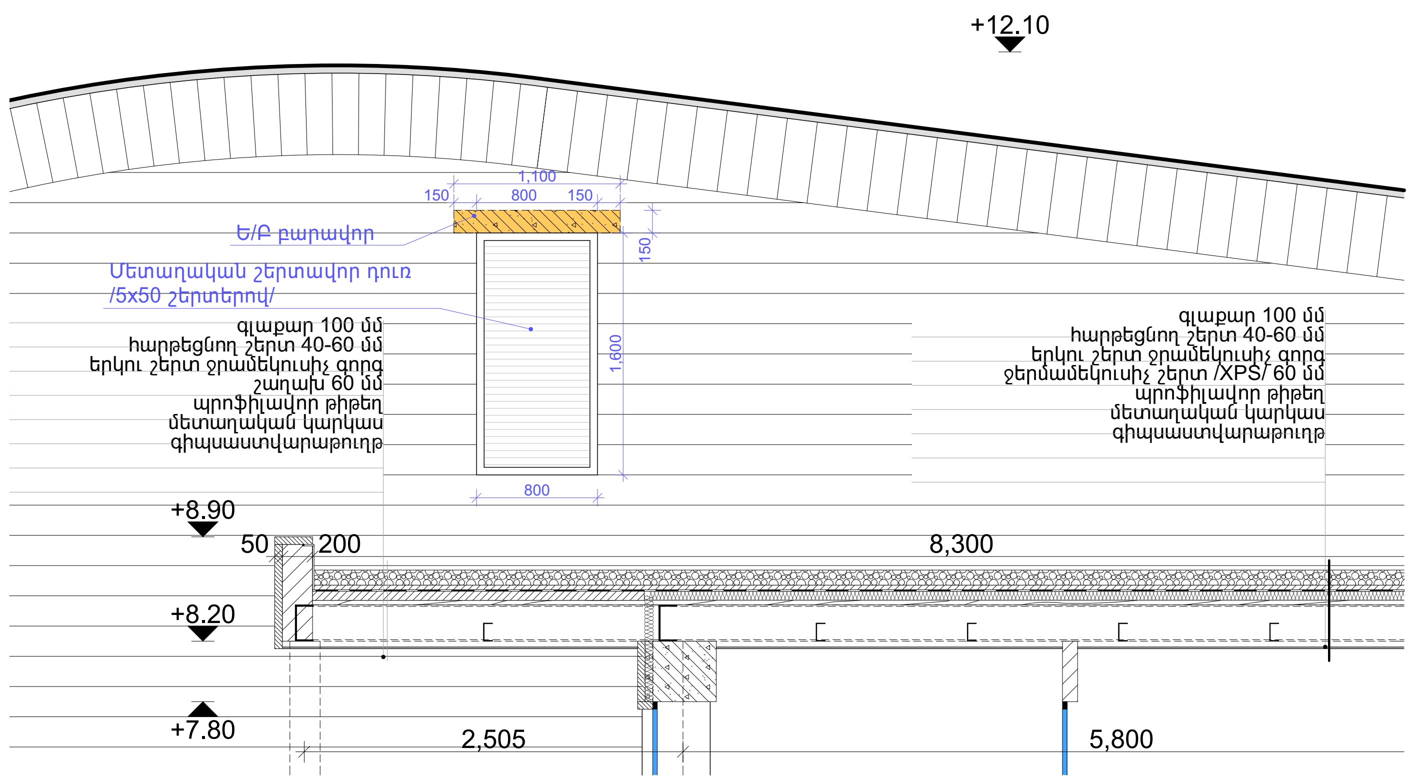

ՀԱՏԱԿԱԳԻԾ + 5,400 ՆԻՇՈՒՄ

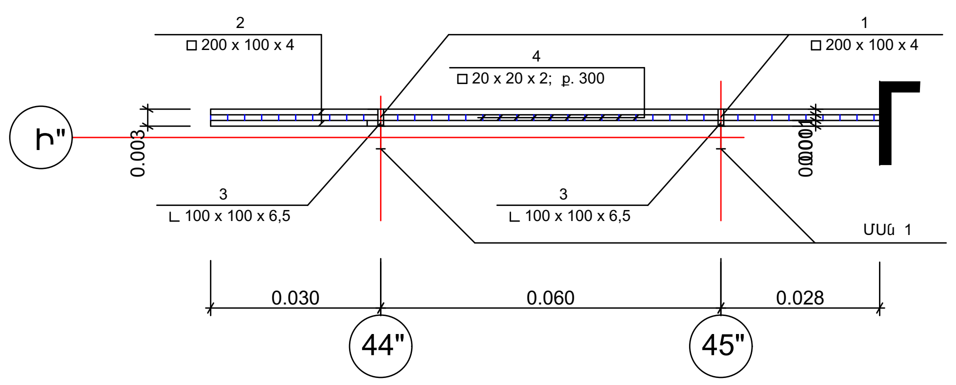

ՀԱՏԱԿԱԳԻԾ + 9,060 ՆԻՇՈՒՄ

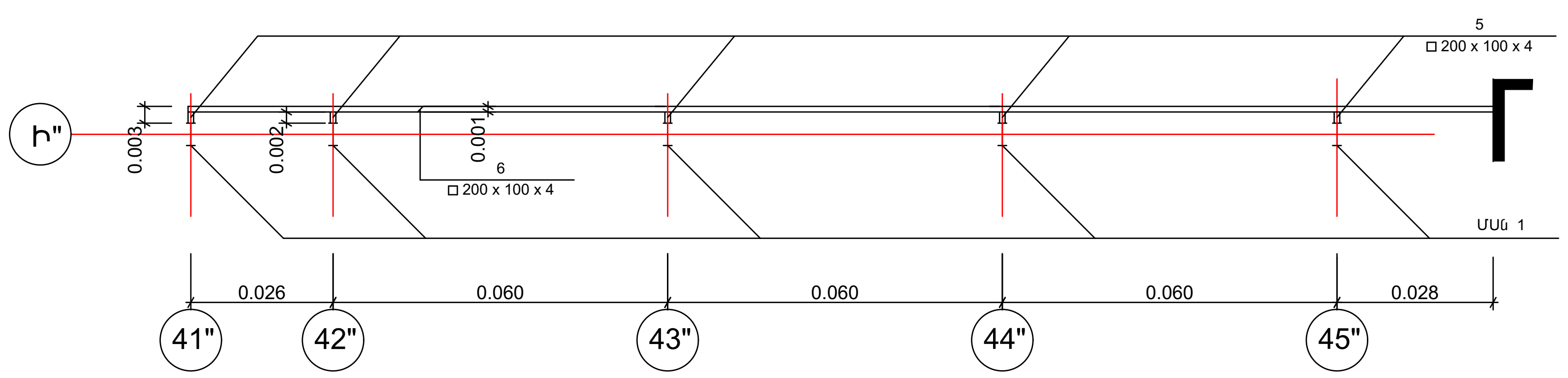

ՀԱՆԳՈՒՅՑ + 5,400 ՆԻՇՈՒՄ

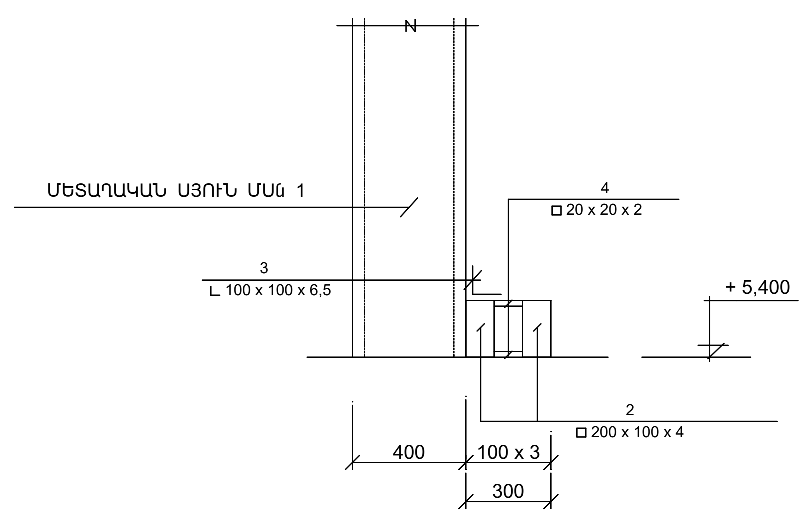

ԴԻՐՔ 3 ՄԵՏ. ԽՈՂՈՎԱԿ 180 x 100 x 5

ՀԱՆԳՈՒՅՑ + 9,060 ՆԻՇՈՒՄ

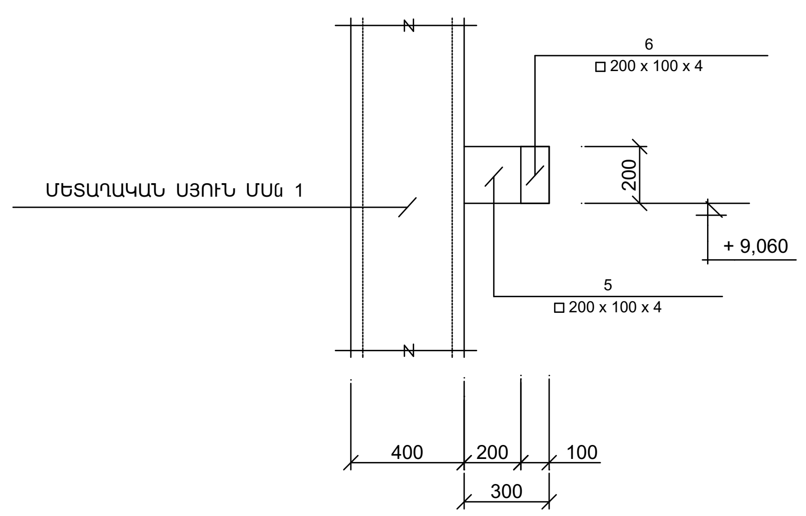

L x n = 30,0գծմ

ՄԵՏԱՂԱԿԱՆ ԷԼԵՄԵՆՏՆԵՐԻ ՄԱՍՆԱԳԻՐ

ԴԻՐՔ 1	ՄԵՏ. ԽՈՂՈՎԱԿ 200 x 100 x 4	L = 300մմ	n = 2 հատ	L x n = 0,6գծմ	G = 11,0 կգ
ԴԻՐՔ 2	ՄԵՏ. ԽՈՂՈՎԱԿ 200 x 100 x 4			L x n = 24,0գծմ	G = 428,0 կգ
ԴԻՐՔ 3	ԱՆԿՅՈՒՆԱԿ 100 x 100 x 6,5	L = 100մմ	n = 2 հատ	L x n = 0,2գծմ	G = 3,0 կգ
ԴԻՐՔ 4	ՄԵՏ. ԽՈՂՈՎԱԿ 20 x 20 x 2	L = 100մմ	n = 38 հատ	L x n = 3,8գծմ	G = 5,0 կգ
ԴԻՐՔ 5	ՄԵՏ. ԽՈՂՈՎԱԿ 200 x 100 x 4	L = 200մմ	n = 5 հատ	L x n = 1,0գծմ	G = 18,0 կգ
ԴԻՐՔ 6	ՄԵՏ. ԽՈՂՈՎԱԿ 200 x 100 x 4			L x n = 24,0գծմ	G = 428,0 կգ
				ԸՆԴԱՄԵՆԸ՝	893,0 կգ

ԾԱՆՈԹՈՒԹՅՈՒՆ

1. ԵՌԱԿՑՄԱՆ ԱՇԽԱՏԱՆՔՆԵՐԸ ԻՐԱԿԱՆԱՑՆԵԼՈՒՑ ՀԵՏՈ ԲՈԼՈՐ ԿԱՐԵՐԸ ՄԱՔՐԵԼ ԽԱՐԱՄԻՑ: ՄԵՏԱՂԱԿԱՆ ԷԼԵՄԵՆՏՆԵՐԻ ՄԱԿԵՐԵՍՆԵՐԸ ՄԱՔՐԵԼ ԿԵՂՏԻՑ ԵՎ ՅՈՒՂԱԶՐԿԵԼ, ՈՐԻՑ ՀԵՏՈ ՄԱԿԵՐԵՍՆԵՐԸ ՊԱՏԵԼ ՀԱԿԱԿՈՌՈԶԻՈՆ ԵՎ ՀԱԿԱ - ՀՐԴԵՀԱՅԻՆ ՆՅՈՒԹԵՐՈՎ:

ZAART LLC
Tel.
eMail: zaartarch@gmail.com

ԾԱՆՈԹՈՒԹՅՈՒՆ	
ՊԱՏՎԻՐԱՏՈՒ	ՀՀ ՖԻՆԱՆՍՆԵՐԻ ՆԱԽԱՐԱՐՈՒԹՅՈՒՆ
ՆԱԽԱԳԾԻ ԱՆՎԱՆՈՒՄԸ	ՀՀ ՖԻՆԱՆՍՆԵՐԻ ՆԱԽԱՐԱՐՈՒԹՅԱՆ ԴԻԼԻՋԱՆԻ ՈՒՍՈՒՄՆԱԿԱՆ ԿԵՆՏՐՈՆԻ ՎԵՐԱԿԱՌՈՒՑՄԱՆ ՆԱԽԱԳԻԾ
ԼՐԱՑՈՒՑԻՉ ՆԱԽԱԳԻԾ	
ՄԻՋԱԶԳԱՅԻՆ ԳԻՏԱԺՈՂՈՎՆԵՐԻ ՄԵԾ ԴԱՀԼԻՃ	
ԱԼԲՈՄ 11	ԳԻՐՔ 4 / ԳԼՈՒԽ 1
ԳԾԱԳՐԻ ԱՆՎԱՆՈՒՄԸ	Ֆորում կենտրոնի միջնորմի փոփոխություն Հյուսիսային ճակատի վիտրաժի հիմնահատակ Կողային ճակատների օդափոխության անցքեր
ԳԾԱԳՐԻ ՀԱՄԱՐԸ	7
ՄԱՍՇՏԱԲ	1:50, 1:1.33
ՆԳճ	
Ա. ՋՈՒՐԱԲՅԱՆ	
ՀԵՂԻՆԱԿՆԵՐ	
Ա.ՋՈՒՐԱԲՅԱՆ	
Հ. ՂԱՐԻԲՅԱՆ	
ՆԱԽԱԳԾԵՑԻՆ	
Հ. ՂԱՐԻԲՅԱՆ	
ԱՄՍԱԹԻՎ	

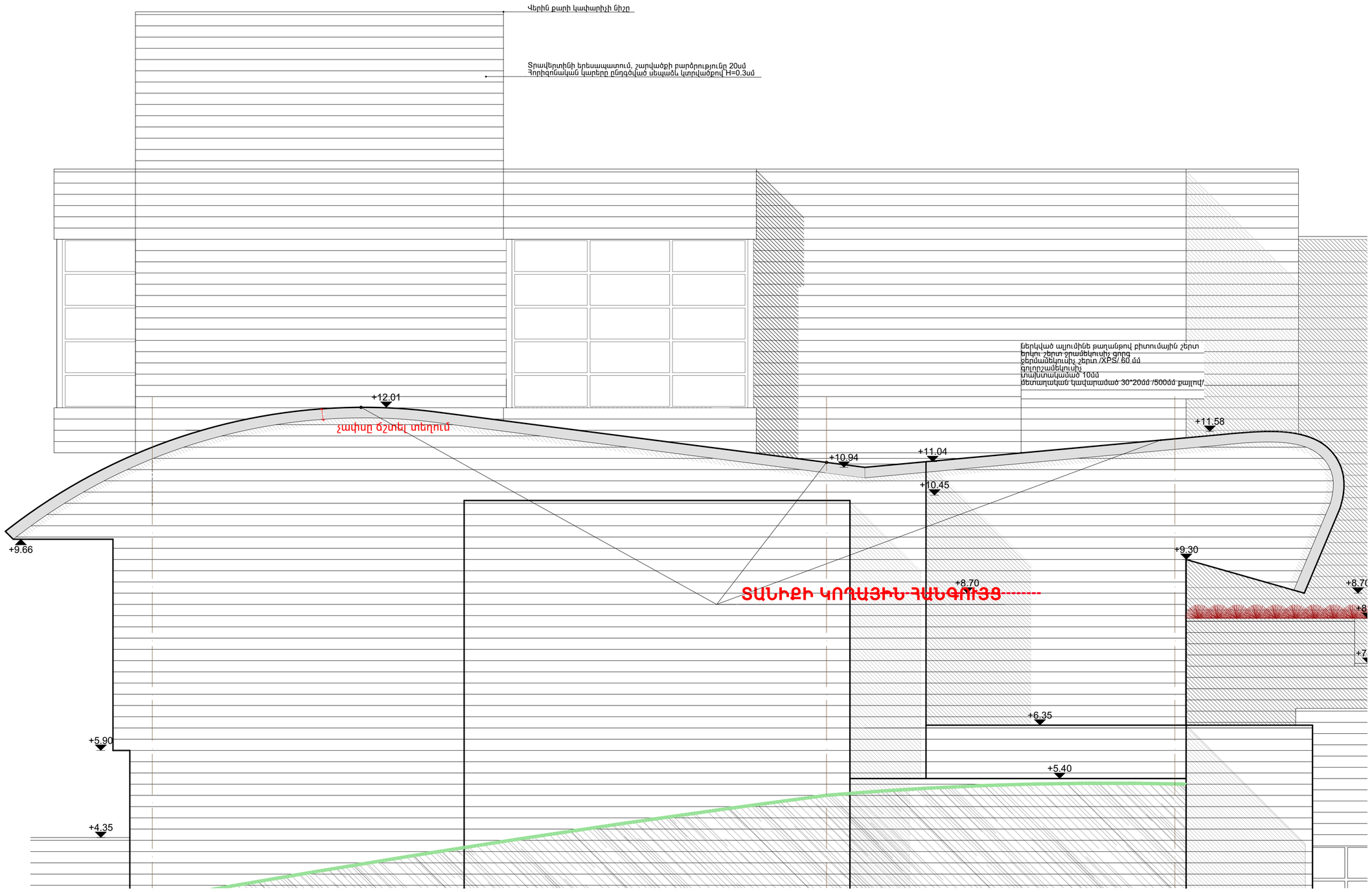

ZAART LLC

Tel.
eMail: zaartarch@gmail.com

ՇԱՆՈԹՈՒԹՅՈՒՆ

ՊԱՏՎԻՐԱՏՈՒ

ՀՀ ՖԻՆԱՆՍՆԵՐԻ ՆԱԽԱՐԱՐՈՒԹՅՈՒՆ

ՆԱԽԱԳԾԻ ԱՆՎԱՆՈՒՄԸ

ՀՀ ՖԻՆԱՆՍՆԵՐԻ ՆԱԽԱՐԱՐՈՒԹՅԱՆ ԴԻԼԻՋԱՆԻ ՌԻՍՈՒՄՆԱԿԱՆ ԿԵՆՏՐՈՆԻ ՎԵՐԱԿԱՌՈՒՑՄԱՆ ՆԱԽԱԳԻԾ

ԼՐԱՑՈՒՑԻՉ ՆԱԽԱԳԻԾ

ՄԻՋԱԶԳԱՅԻՆ ԳԻՏԱԺՈՂՈՎՆԵՐԻ ՍԵԾ ՂԱՂԼԻԵ

ԱԼԲՈՄ 11	ԳԻՐՔ 4	ԳԼՈՒԽ 1

ԳԾԱԳՐԻ ԱՆՎԱՆՈՒՄԸ

Ֆորում կենտրոնի տանիքի քիվի հանգույց

ԵԿԿՍ

ԳԾԱԳՐԻ ՀԱՄԱՐԸ	8
ՄԱՍՇՏԱԲ	1:50
ՆԳԵ	
Ա. ԶՈՒՐԱԲՅԱՆ	
ՀԵՂԻՆԱԿՆԵՐ	
Ա.ԶՈՒՐԱԲՅԱՆ	
Հ. ՂԱՐԻԲՅԱՆ	
ՆԱԽԱԳԾԵՑԻՆ	
Հ. ՂԱՐԻԲՅԱՆ	
ԱՄՍԱԹԻՎ	

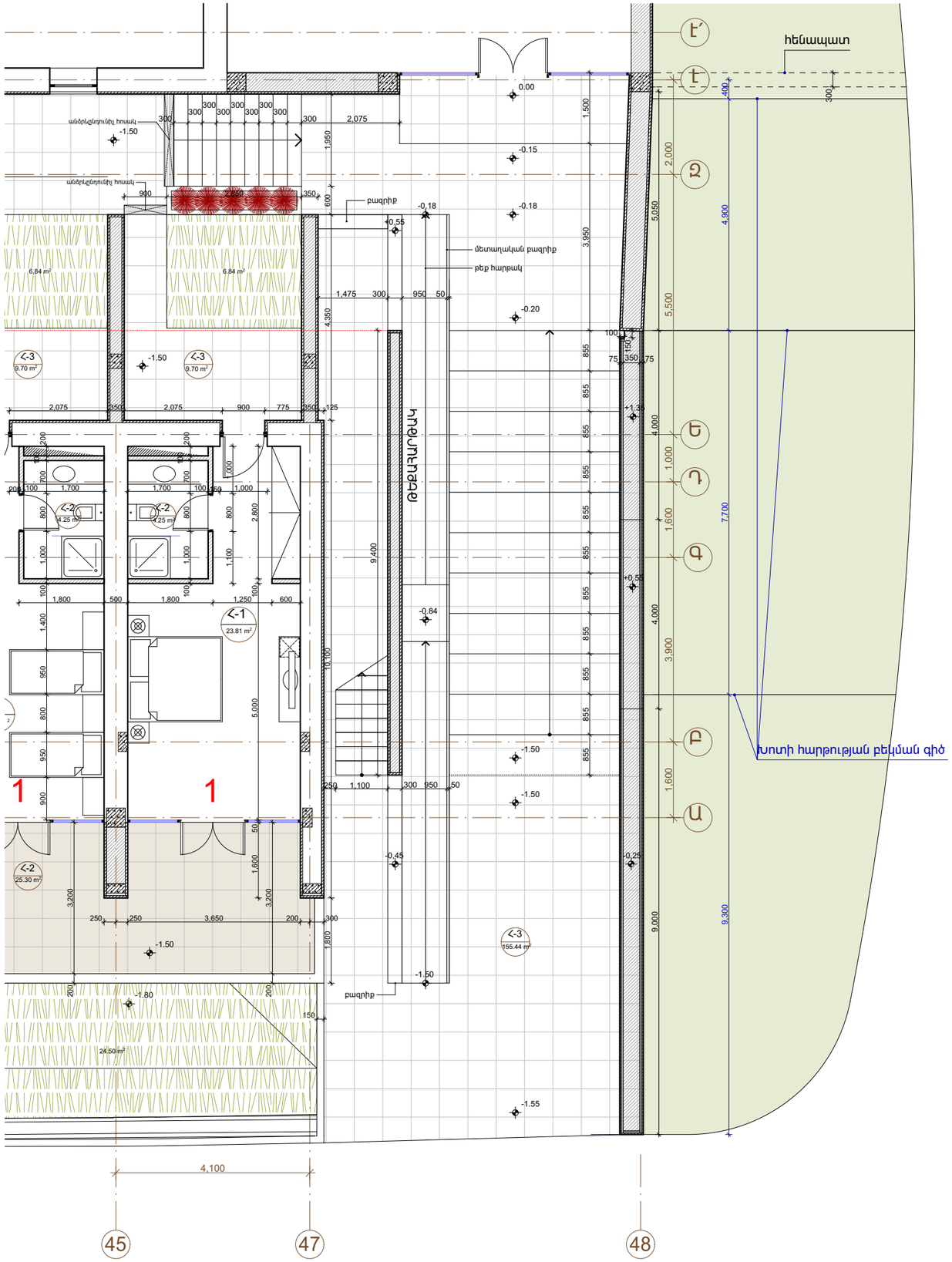

ZAART LLC

Tel.
eMail: zaartarch@gmail.com

ՇԱՆՈԹՈՒԹՅՈՒՆ

ՊԱՏՎԻՐԱՏՈՒ

ՀՀ ՖԻՆԱՆՍՆԵՐԻ ՆԱԽԱՐԱՐՈՒԹՅՈՒՆ

ՆԱԽԱԳԾԻ ԱՆՎԱՆՈՒՄԸ
ՀՀ ՖԻՆԱՆՍՆԵՐԻ ՆԱԽԱՐԱՐՈՒԹՅԱՆ ԴԻԼԻՋԱՆԻ ՈՒՍՈՒՄՆԱԿԱՆ ԿԵՆՏՐՈՆԻ ՎԵՐԱԿԱՌՈՒՑՄԱՆ ՆԱԽԱԳԻԾ

Լրացուցիչ նախագիծ

ՄԻՋԱԶԳԱՅԻՆ ԳԻՏԱԺՈՂՈՎՆԵՐԻ ՄԵԾ ԴԱՀԼԻՃ

ԱԼԲՈՄ 11	ԳԻՐՔ 4	ԳԼՈՒԽ 1

ԳԾԱԳՐԻ ԱՆՎԱՆՈՒՄԸ

ՄՈՒՏՔԻ ՀԱՏԱԿԱԳԻԾ

ԳԾԱԳՐԻ ՀԱՄԱՐԸ	9
ՄԱՍՇՏԱԲ	1:100
ՆԳԵ	
Ա. ԶՈՒՐԱԲՅԱՆ	
ՀԵՂԻՆԱԿՆԵՐ	
Ա.ԶՈՒՐԱԲՅԱՆ	
Զ.ԶՈՒՐԱԲՅԱՆ	
ՆԱԽԱԳԾԵՑԻՆ	
Հ. ՂԱՐԻԲՅԱՆ	
ԱՄՍԱԹԻՎ	